Technische fiche :

ME 430 LIFT

OXYGEN



MANITOU
HANDLING YOUR WORLD

	Technische kenmerken		Metrisch
1.1	Fabrikant		Manitou
1.2	Naam model		ME 430 LIFT
1.3	Stroombron		Elektriciteit - Lithium
1.4	Type operator		Zittend
1.5	Max. capaciteit	Q	3000 kg
1.6	Lastzwaartepunt	c	500 mm
1.8	Laadafstand, midden van de aandrijfas tot vork	x	463.50 mm
1.9	Wielbasis (y)	y	1650 mm
	Standaard mastreferentie van de machine		FVD 30
	Gewicht		
2.1	Eigen gewicht		4610 kg
2.2	Voorasbelasting (belast) / Achterasbelasting (belast)		6610 kg / 1000 kg
2.3	Gewicht vooras onbelast / achteras onbelast		1960 kg / 2650 kg
	Banden		
3.1	Uitrusting banden		Massieve banden
3.2	Afmetingen voorwielen		23x10-12-18PR
3.3	Afmetingen achterwielen		18x7-8-16PR
3.5	Aantal voorwielen / achterwielen		2 / 2
3.5.2	Aantal aandrijfwielen		2
3.6	Spoorbreedte vooraan	b10	1044 mm
3.7	Achterwielmeter	b11	960 mm
	Afmetingen		
4.8	Hoogte van de stoel	h7	1155 mm
4.7	Hoogte van de beschermkooi (cabine)	h6	2186 mm
4.12	Hoogte van de trekhaak	h10	440 mm
4.19	Totale lengte	l1	3522.50 mm
4.20	Lengte tot voorzijde van de vorken	l2	2452.50 mm
4.21	Totale breedte	b1	1298 mm
4.22	Vorkgedeelte / Breedte vorken / Lengte vorken	s / e / l	45 mm x 122 mm x 1070 mm
4.23	Vorkenbord volgens norm DIN 15173 A/B		3A
4.24	Breedte vorkenbord	b3	1100 m
4.31	Bodemvrijheid onder de mast	m1	127 mm
4.32	Bodemvrijheid in het midden van de wielbasis	m2	115 mm
4.33	Gangpadbreedte voor pallets 1000 x 1200 dwarsopname	Ast	3854 mm
4.34	Gangpadbreedte voor pallet 800 x 1200 in lengte	Ast	4053.50 mm
4.35	Draaicirkel	Wa	2190 mm
	Prestatie		
5.1	Rijsnelheid (belast / onbelast)		19 km/h-20 km/h
5.2	Hefsnelheid (belast / onbelast)		0.45 m/s-0.55 m/s
5.3	Verlagingssnelheid belast / Verlagingssnelheid (onbelast)		0.50 m/s-0.53 m/s
5.5	Trekkracht / Trekkracht van de trekstang (onbelast)		850 daN / 950 daN
5.7	Hellingvermogen - belast / onbelast		13 % / 24 %
5.10	Bedrijfsrem		Hydraulisch
	Motor		
6.1	Vermogen rijmotor (S2 60 min)		20 kW
6.2	Hefmotorvermogen bij S3 15%		26 kW
6.3	Batterij volgens DIN 43531/35/36 A, B, C		Lithium
6.4	Batterij / Batterij capaciteit		76.80 V / 460 Ah
6.5	Gewicht van de batterij (+/- 5%)		310 kg
6.6	Energieverbruik volgens VDI-cyclus (kWh/h)		8 kWh/h
	Diverse		
8.2	Hydraulische werkdruk voor hulpstukken		160 bar
8.3	Oliedebiet voor toebehoren		25 l/min
8.4	Geluidsniveau aan het oor van de bestuurder volgens DIN 12 053		70 dB

ME 430 LIFT - Tekening met afmetingen

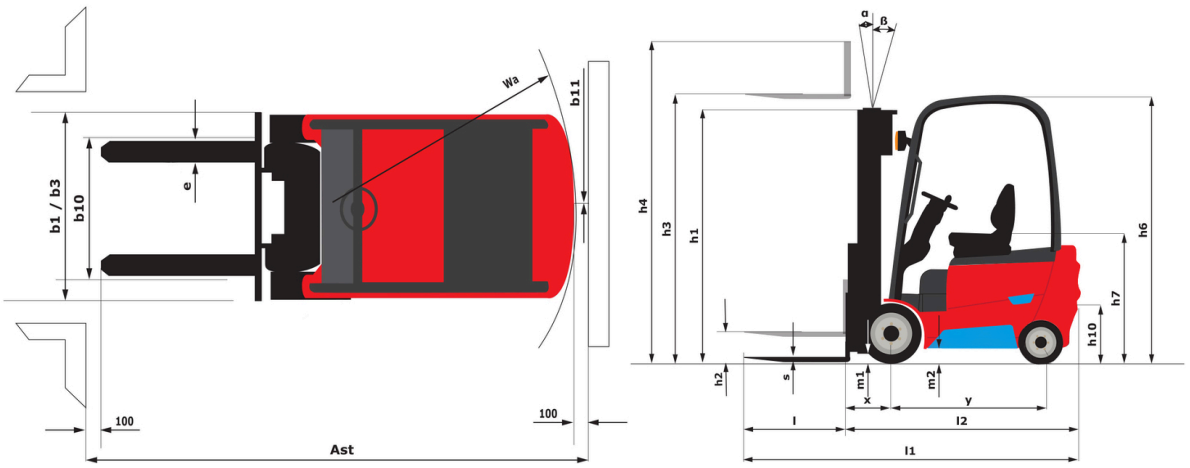

Kenmerken van de masten en restcapaciteiten

Full Visibility Duplex (FVD)		FVD 30	FVD 33	FVD 37	FVD 40	FVD 45
α - Mast/vorkdrager kantelen, naar voren	°	6	6	6	6	6
β - Mast/vorkdrager kantelen, naar achteren	°	12	12	12	12	6
h1 - Hoogte mast verlaagd	mm	2007	2157	2407	2607	2857
h2 - Freelift	mm	145	145	145	145	145
h3 - Hefhoogte	mm	3000	3300	3700	4000	4500
h4 - Hoogte uitgeschoven mast	mm	4142	4442	4842	5142	5642
Resterend vermogen bij maximale hoogte	kg	3000	3000	3000	3000	3000
Restcapaciteit met geïntegreerde zijverschuiving (Industrieel laaddiagram)	kg	2900	2900	2900	2900	2900

Free Lift Triplex (FLT)		FLT 40	FLT 45	FLT 48	FLT 50	FLT 55	FLT 60	FLT 65
α - Mast/vorkdrager kantelen, naar voren	°	6	6	6	6	3	3	3
β - Mast/vorkdrager kantelen, naar achteren	°	6	12	12	6	12	6	6
h1 - Hoogte mast verlaagd	mm	2007	2157	2307	2407	2607	2857	3057
h2 - Freelift	mm	865	1015	1165	1265	1465	1715	1915
h3 - Hefhoogte	mm	4000	4500	4800	5000	5500	6000	6500
h4 - Hoogte uitgeschoven mast	mm	5142	5642	5942	6142	6642	7142	7642
Resterend vermogen bij maximale hoogte	kg	3000	3000	2900	2850	2670	2350	2000
Restcapaciteit met geïntegreerde zijverschuiving (Industrieel laaddiagram)	kg	2900	2900	2800	2750	2570	2250	1900

Uitrusting

Standaard
Achterste werklicht
Audiowaarschuwing bij achteruitrijden
Batterij - 17.7kWh - Lithium-ion
Bovenbescherming - Met dakraam (gehard glas)
Elektrische parkeerrem
Externe lader - 10 kW AC - Lithium-ion - Driefasig
LED achterlicht voor werkzaamheden
Mechanisch geveerde PVC stoel - Grammer MSG65
Panoramische binnenspiegel achterzijde

Optioneel
Batterij - 46.7kWh - Lithium-ion
Bovenbescherming - Met gehard glazen voorruit
Externe Lader - 20kW AC - Lithium-ion - Driefasig
Externe lader - 8 kW AC - Lithium-ion - Driefasig
Gesloten cabine
LED blauwe achterlamp
LED blauwe lamp
Niet-markerende banden
Open cabine
Schrijftafel
Verwarmer

Hoofdkantoor
B.P. 249 - 430 rue de l'Aubinière
44150 Ancenis Cedex - Frankrijk
Tel.: 00 33 (0)2 40 09 10 11 - Fax: 00 33 (0)2 40 09 10 97
www.manitou.com



Deze brochure beschrijft versies en con guratie-opties voor Manitou-producten die met verschillende apparatuur kunnen worden uitgerust. De uitrusting die in deze brochure wordt beschreven, kan standaard, optioneel of niet leverbaar zijn, afhankelijk van de uitvoering. Manitou behoudt zich het recht voor om de weergegeven en beschreven speci caties op elk moment en zonder kennisgeving vooraf te wijzigen. De fabrikant is niet aansprakelijk voor de gegeven speci caties. Neem voor meer informatie contact op met uw Manitou-dealer. Niet-contractueel document. De productbeschrijvingen kunnen afwijken van de werkelijke producten. De lijst met speci caties is niet allesomvattend.
De logo's en visuele identiteit van het bedrijf zijn eigendom van Manitou en mogen niet zonder toestemming worden gebruikt. Alle rechten voorbehouden. De foto's en diagrammen in deze brochure zijn uitsluitend bedoeld voor raadpleging en informatie.
MANITOU BF SA - Naamloze vennootschap met raad van bestuur - Aande- lenkapitaal: 39.668.399 euro - 857 802 508 RCS Nantes