Technische fiche :

MI 15 G ST5

MANITOU
HANDLING YOUR WORLD

	Technische kenmerken		Metrisch
1.1	Fabrikant		MANITOU
1.2	Naam model		MI 15 G ST5
1.3	Stroombron		Lpg
1.4	Type operator		Zittend
1.5	Max. capaciteit	Q	1500 kg
1.6	Lastzwaartepunt	c	500 mm
1.8	Laadafstand, midden van de aandrijfas tot vork	x	405 mm
1.9	Wielbasis (y)	y	1420 mm
	Weight		
2.1	Eigen gewicht		2710 kg
2.2	Voorasbelasting (belast) / Achterasbelasting (belast)		3640 kg / 570 kg
2.3	Gewicht vooras onbelast / achteras onbelast		1230 kg / 1480 kg
	Banden		
3.1	Uitrusting banden		Superelastisch
3.2	Afmetingen voorwielen		6.50-10 10PR
3.3	Afmetingen achterwielen		5.00-8 8PR
3.5	Aantal voorwielen / achterwielen		2 / 2
3.5.2	Aantal aandrijfwielen		2
3.6	Spoorbreedte vooraan	b10	900 mm
3.7	Achterwielmeter	b11	920 mm
	Dimensions		
4.1	Tilgraad van mast vooruit (graden) / achteruit (graden)	α / β	6 / 12
4.8	Hoogte van de stoel	h7	1160 mm
4.12	Hoogte van de trekhaak	h10	315 mm
4.19	Totale lengte	l1	3310 mm
4.20	Lengte tot voorzijde van de vorken	l2	2240 mm
4.21	Totale breedte - enkele wielen	b1	1080 mm
4.21	Totale breedte - tweelingwielen	b1	1500 mm
4.22	Vorkgedeelte / Breedte vorken / Lengte vorken	s / e / l	35 mm x 100 mm / 1070 mm
4.23	Vorkenbord volgens norm DIN 15173 A/B		FEM 2A
4.24	Breedte vorkenbord	b3	1000 mm
4.31	Bodemvrijheid onder de mast	m1	115 mm
4.32	Bodemvrijheid in het midden van de wielbasis	m2	150 mm
4.33	Gangpadbreedte voor pallets 1000 x 1200 dwarsopname	Ast	3590 mm
4.34	Gangpadbreedte voor pallet 800 x 1200 in lengte	Ast	3790 mm
4.36	Draaistraal binnenkant	b13	55 mm
4.35	Draaicirkel	Wa	1985 mm
	Prestatie		
5.1	Rijsnelheid (belast / onbelast)		17.50 km/h / 18 km/h
5.2	Hefsnelheid (belast / onbelast)		0.61 m/s / 0.65 m/s
5.3	Verlagingssnelheid belast / Verlagingssnelheid (onbelast)		0.50 m/s / 0.55 m/s
5.5	Trekkracht / Trekkracht van de trekstang (onbelast)		1800 daN / 770 daN
5.7	Hellingvermogen - belast / onbelast		20 % / 20 %
5.10	Bedrijfsrem		Hydraulisch
	Motor		
7.1	Merk / Motormodel		GCT (ex-Nissan) / GK21 LPG
7.2	Motorvermogen volgens ISO 1585		38.40 kW
7.3	Nominaal toerental		2700 rpm
7.4	Aantal cilinders / Capaciteit van cilinders		4 - 2065 cm³
7.5	Fuel consumption according to VDI cycle		5.70 l/h
	Diverse		
8.2	Hydraulische werkdruk voor hulpstukken		160 bar
8.3	Oliedebiet voor toebehoren		56 l/min

Tekening met afmetingen

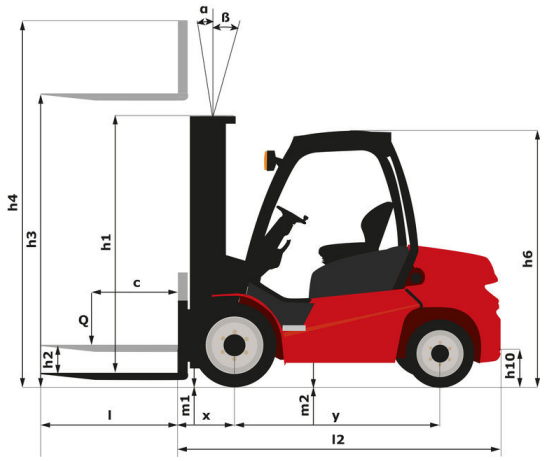

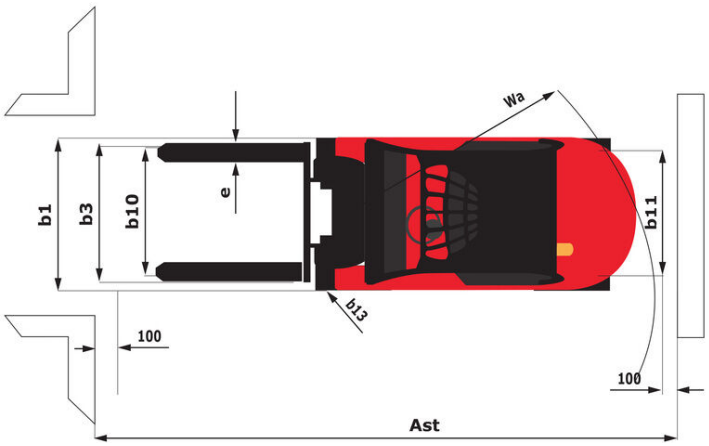

Kenmerken van de masten en restcapaciteiten

Volledige zichtbaarheid duplex		FVD 33	FVD 37	FVD 40
h2 - Freelift	mm	155	155	155
h1 - Hoogte mast verlaagd *	mm	2145	2395	2595
h3 - Hefhoogte	mm	3300	3700	4000
h4 - Hoogte uitgeschoven mast *	mm	3865	4265	4600
α / β - Masthelling (voorzijde / achterzijde)	°	6 / 12	6 / 12	6 / 12
Restcapaciteit zonder hulpstuk (Industrieel laaddiagram)	kg	1500	1500	1500
Restcapaciteit met geïntegreerde zijverschuiving (Industrieel laaddiagram)	kg	1500	1500	1500
Hoogte bij max. capaciteit	mm	3300	3700	4000
Hoogte bij maximale capaciteit met geïntegreerde zijverschuiving	mm	3300	3700	4000

Vrije heffing duplex		FLD 33	FLD 37	FLD 40
h2 - Freelift	mm	1575	1775	1975
h1 - Hoogte mast verlaagd *	mm	2160	2360	2560
h3 - Hefhoogte	mm	3300	3700	4000
h4 - Hoogte uitgeschoven mast *	mm	3885	4285	4585
α / β - Masthelling (voorzijde / achterzijde)	°	6 / 12	6 / 12	6 / 12
Restcapaciteit zonder hulpstuk (Industrieel laaddiagram)	kg	1500	1500	1500
Restcapaciteit met geïntegreerde zijverschuiving (Industrieel laaddiagram)	kg	1500	1500	1500
Hoogte bij max. capaciteit	mm	3300	3700	4000
Hoogte bij maximale capaciteit met geïntegreerde zijverschuiving	mm	3300	3700	4000

Vrije heffing triplex		FLT 43	FLT 45	FLT 47	FLT 48	FLT 50	FLT 55	FLT 60	FLT 65
h2 - Freelift	mm	1400	1500	1585	1600	1685	1885	2100	2200
h1 - Hoogte mast verlaagd *	mm	2070	2120	2170	2220	2270	2470	2720	2870
h3 - Hefhoogte	mm	4300	4500	4700	4800	5000	5500	6000	6500
h4 - Hoogte uitgeschoven mast *	mm	4980	5130	5380	5430	5595	6095	6730	7180
α / β - Masthelling (voorzijde / achterzijde)	°	6 / 6	6 / 6	6 / 6	6 / 6	6 / 6	3 / 6	3 / 6	3 / 6
Restcapaciteit zonder hulpstuk (Industrieel laaddiagram)	kg	1350	1300	1250	1250	1200	950	700	
Restcapaciteit met geïntegreerde zijverschuiving (Industrieel laaddiagram)	kg	1350	1300	1150	1150	1100	850	600	
Hoogte bij max. capaciteit	mm	4000							

Siège Social
430 rue de l'Aubinière - 44150 Ancenis Cedex - France
Tel: +33(0)2 40 09 10 11 - Fax: +33 (0)2 40 09 10 97
www.manitou.com

Deze publicatie geeft een beschrijving van de versies en configuratiemogelijkheden van de Manitou-producten, waarvan de uitrusting kan verschillen. De afgebeelde uitrustingen in deze brochure kunnen standaard, optioneel of niet leverbaar zijn, afhankelijk van de versies. Manitou behoudt zich het recht voor om op te allen tijde en zonder voorafgaande kennisgeving de vermelde specificaties te wijzigen. De weergegeven specificaties zijn niet bindend voor de fabrikant. Voor meer bijzonderheden kunt u uw Manitou dealer raadplegen. Dit document is niet contractueel. De presentatie van de producten is niet contractueel. Specificatielijst is niet uitputtend. De logo's, evenals de visuele identiteit van de onderneming zijn eigendom van Manitou en mogen niet zonder toestemming worden gebruikt. Alle rechten voorbehouden. De foto's en schema's in deze brochure zijn bedoeld als informatie en zijn indicatief.
MANITOU BF NV - Naamloze vennootschap met raad van bestuur - Kapitaal: 39 668 399 euro - 857 802 508 RCS Nantes